ТПП Ф1801.01.08.02.004

Перв. примен.

Справ. №

Ra 3,2 (√)

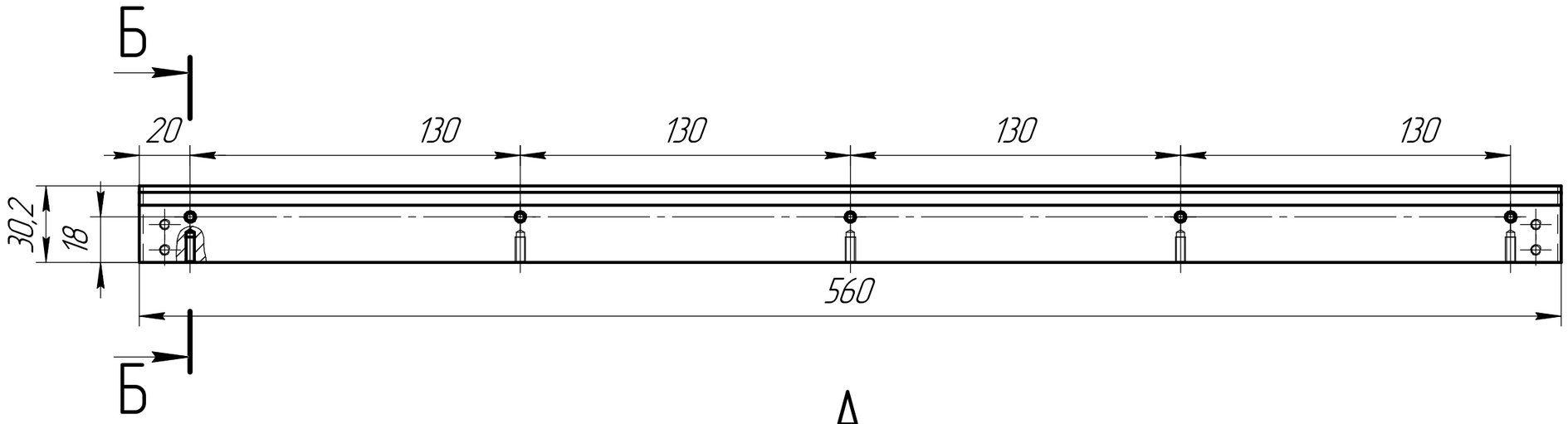

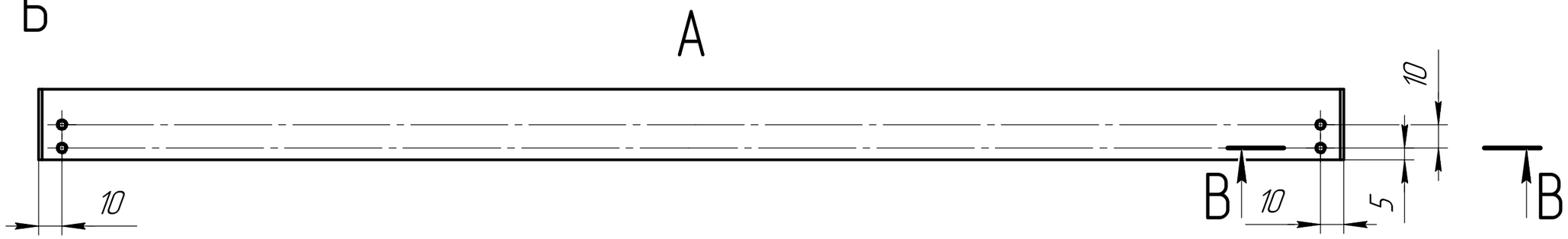

Б–Б(2:1)

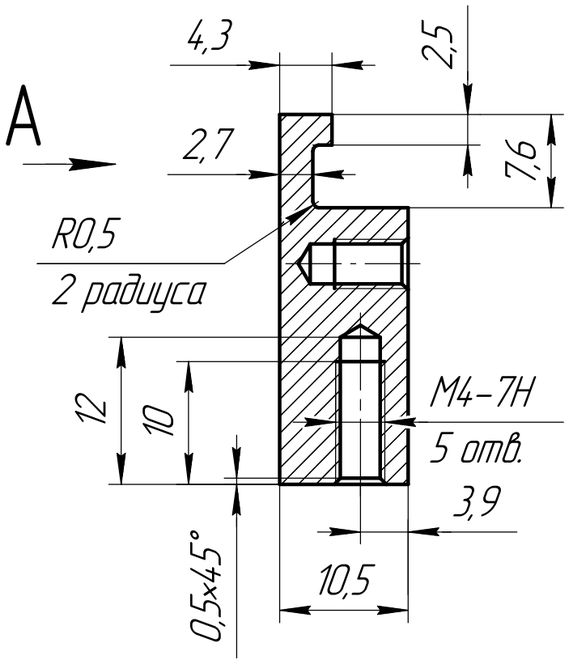

В–В(1:1)

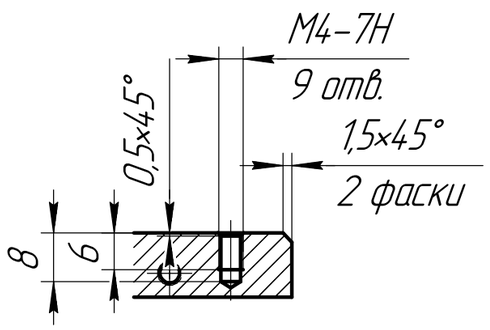

1 H14, h14, $\pm \frac{IT14}{2}$.

2 Покрытие: Ан.окс.Нв.

Изм.	Лист	№ докум.	Подп.	Дата	ТПП Ф1801.01.08.02.004		
Разраб.		Радкин С.А.			Основание вайпера	Лит.	Масса 0,41	Масштаб 1:2
Пров.						Лист	Листов 1
Т.контр.							
Н.контр.					Д16Т ГОСТ 4784–97	ООО "ЗМ-ИНЖИНИРИНГ"	
Утв.							

Подп. и дата

Инв. № дубл.

Взам. инв. №

Подп. и дата

Инв. № подл.

Копировал

Формат А3